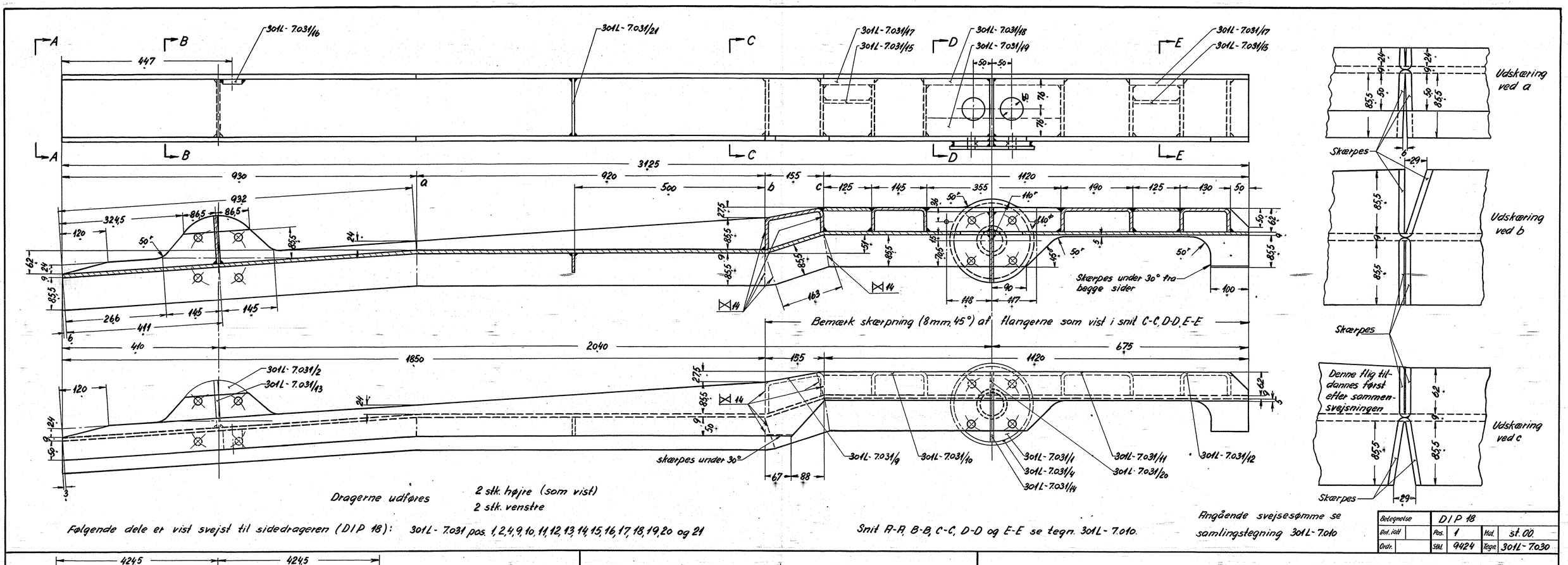

Dragerne udføres 2 stk. højre (som vist)
2 stk. venstre

Følgende dele er vist svejst til sidedrageren (DIP 18): 301L-7.031 pos. 1, 2, 4, 9, 10, 11, 12, 13, 14, 15, 16, 17, 18, 19, 20 og 21

Snit A-A, B-B, C-C, D-D og E-E se tegn. 301L-7.010.

Angående svejsesømme se samlingstegning 301L-7.010

Betegnelse	DIP 18		
Ant. ialt	Pos. 1	Mat.	st. 00
Ordr.	Stkl. 9424	Tegn.	301L-7.030

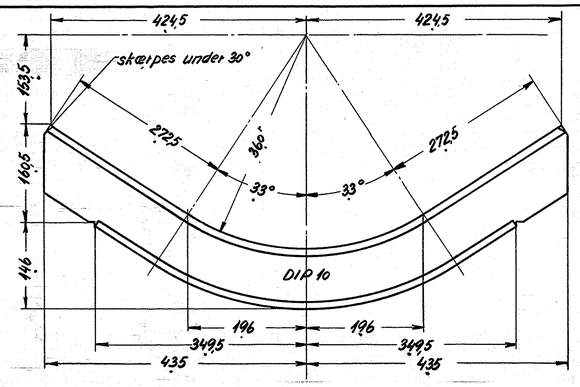

Betegnelse	DIP 10		
Ant. ialt	Pos. 2	Mat.	st. 00
Ordr.	Stkl. 9424	Tegn.	301L-7.030

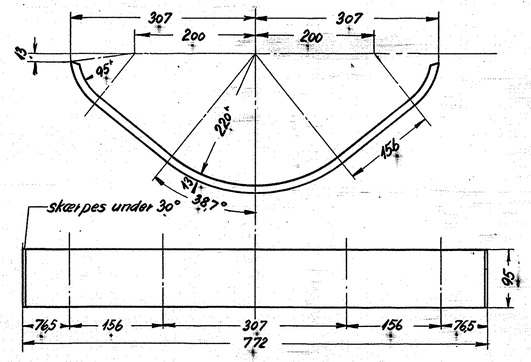

Betegnelse	Plade		
Ant. ialt	Pos. 5	Mat.	st. 00
Ordr.	Stkl. 9424	Tegn.	301L-7.030

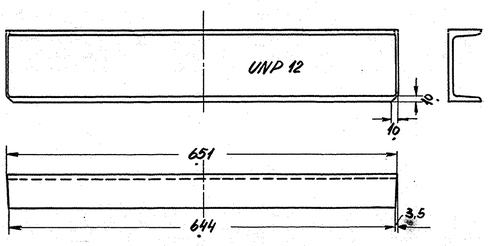

Betegnelse	UNP 12		
Ant. ialt	Pos. 3	Mat.	st. 00
Ordr.	Stkl. 9424	Tegn.	301L-7.030

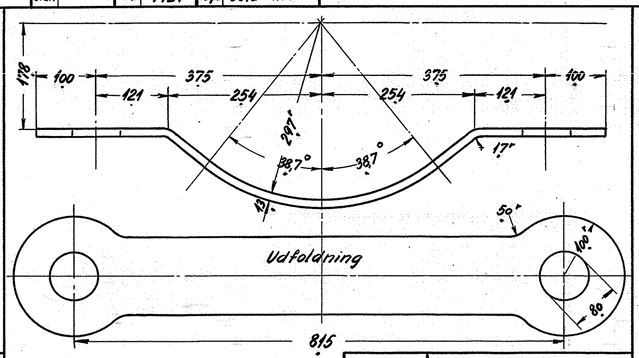

Hullerne bores efter bukningen

Betegnelse	Plade		
Ant. ialt	Pos. 4	Mat.	st. 00
Ordr.	Stkl. 9424	Tegn.	301L-7.030

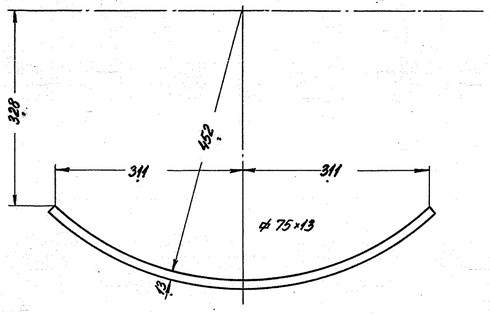

Udstrakt længde = 700

Betegnelse	Fladjern		
Ant. ialt	Pos. 6	Mat.	st. 00
Ordr.	Stkl. 9424	Tegn.	301L-7.030

Stk.	Betegnelse	Pos.	Materiale kvalitet	Model nr. eller materiale størrelse	rå	færdig Vægt/stk.
2	fladjern	6	st. 00	flj. 75×13×1420		
2	plade	5	"	780×200×13		
2	plade	4	"	1030×410×13		
2	UNP 12	3	"	2 à 660		
2	DIP 10	2	"	2 à 1150		
4	DIP 18	1	st. 00	4 à 3200		

Tegn.	J.E.M. 4-12-51	Rev.	Σ.P. 21/2 53	Afd.	II L -
Kalk.	R.S. 17-2-53	Norm.		Dato	
Dato	Rettelse				Indeks

Målestok: 1:2,5, 1:5

FRICHS

Anvendelse	Stykliste nr.
Diesel-el. 750 hk. loko.	9424
Tegningens benævnelse	Tegningens nummer.
Dele til fundamentsramme.	301L-7.030

Indeks.